Pompe de pâture à membrane

Avec bac en polyéthylène

ÉLEVAGE

RECOMMANDE POUR : BOVINS, VEAUX, CHEVAUX

- Cette pompe de pâture à membrane à une palette très douce à pousser, ce qui facilite l'adaptation des animaux à son utilisation
- En actionnant eux-mêmes la pompe, les animaux disposent sans effort et à volonté d'une eau fraiche tirée d'un puits ou d'un ruisseau
- Conçue pour tous les animaux: en changeant la position de l'axe intérieure on change la force de pression permettant un actionnement plus souple pour les animaux ayant un museau sensible par ex. chevaux ou jeunes animaux (la capacité de pompage devient alors plus faible)
- La partie superieure de la pompe est en fonte, revêtement epoxy
- Le bac est en polyéthylène résistant aux U.V.
- Equipée d'une membrane de qualité, cette pompe permet d'aspirer jusqu'à une profondeur de 7 mètres
- Env. 0,4 l par pression (en fonction de la profondeur)
- Une pompe prévue pour 15 à 20 animaux
- Livré avec un embout cannelé

Idéale pour abreuver les animaux en eau fraîche tirée d'un puits ou d'un ruisseau

AVANTAGES

- + **Partie supérieure de la pompe en fonte, revêtement époxy**
- + **Bac en polyéthylène résistant au U.V.**
- + **Pompe permettant d'aspirer l'eau jusqu'à une profondeur de 7M**

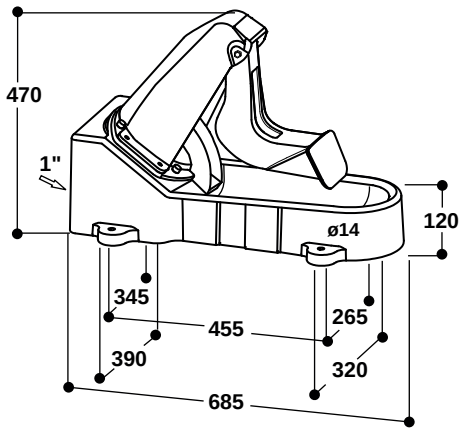

Caractéristiques techniques

Référence	Désignation	Dimension hors tout L x l x h en mm
03080199015	Pompe de pâture à membrane avec bac en polyéthylène	685 x 320 x 470

Options

Référence	Désignation
03080199016	Crépine avec clapet anti-retour
03080199017	Kit d'aspiration, 8M de tuyau annelé bleu avec crépine et embouts laitons
03080199018	Kit d'aspiration ECO, 7M de tuyau annelé noir avec crépine et embouts plastiques

Photos non contractuelles. Les caractéristiques, les dimensions et les poids indiqués sur cette fiche n'ont qu'une valeur indicative.

BEISER Environnement
Domaine de la Reidt • 67330 BOUXWILLER

www.beiser.fr
DEVIS ET ACHAT EN LIGNE

BEISER environnement
Fournisseur pour l'agriculture et l'industrie
03 69 35 30 30

© Beiser