Racleur à lisier avec système hydraulique

OUTILLAGE

NOUVEAU

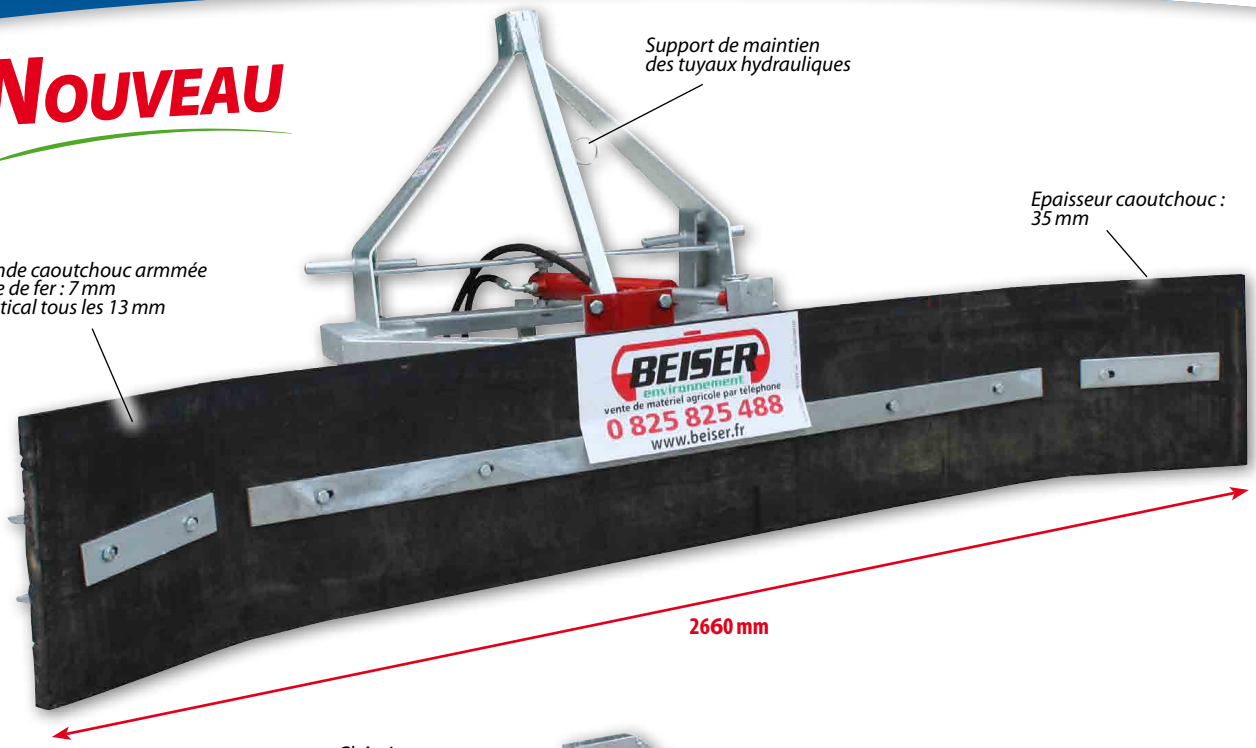

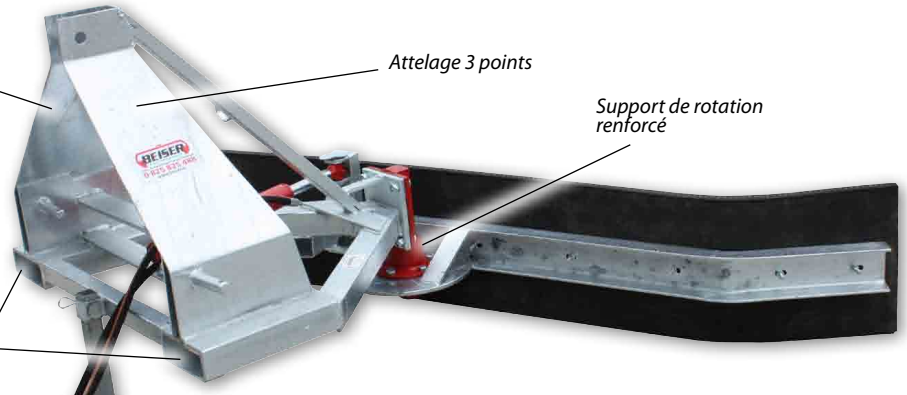

Idéal pour le nettoyage des aires de raclage, couloirs d'alimentation

AVANTAGES

- Matériel léger
- Caoutchouc armée avec tige de fer et réversible
- Structure entièrement galvanisée
- Attelage 3 points et passages de fourches
- Bordure souple
- Hydraulique : inclinaison 3 positions

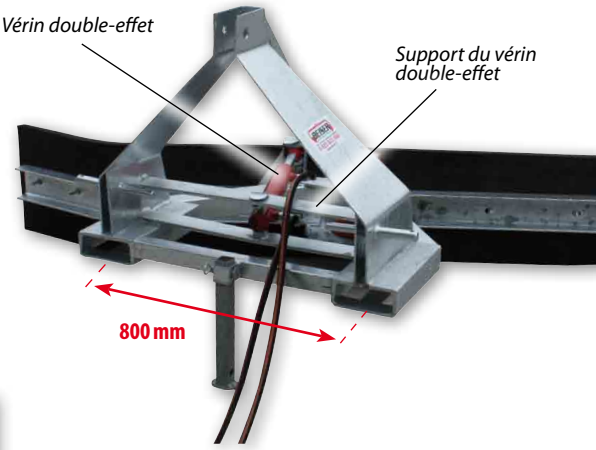

CARACTÉRISTIQUES TECHNIQUES

Référence	Désignation	Dimension lame en m	Poids en kg
05011300002	Racleur à lisier avec système hydraulique	2,66	140

BEISER Environnement • Domaine de la Reidt
67330 BOUXWILLER • Fax : 0 825 720 001
0,15 € TTC/min

www.beiser.fr
DEVIS ET ACHAT EN LIGNE

BEISER environnement
Fournisseur pour l'agriculture et l'industrie
0 825 825 488
0,15 € TTC/min

Photos non contractuelles

© Beiser