Treuil hydraulique

OUTILLAGE

www.beiser.fr
DEVIS ET ACHAT EN LIGNE

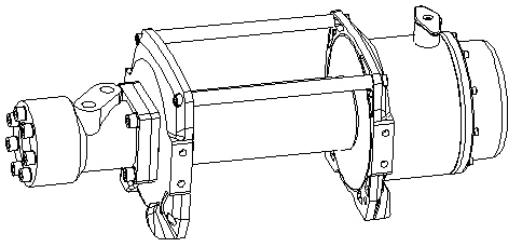

Idéal pour tirer, tracter, dépanner …

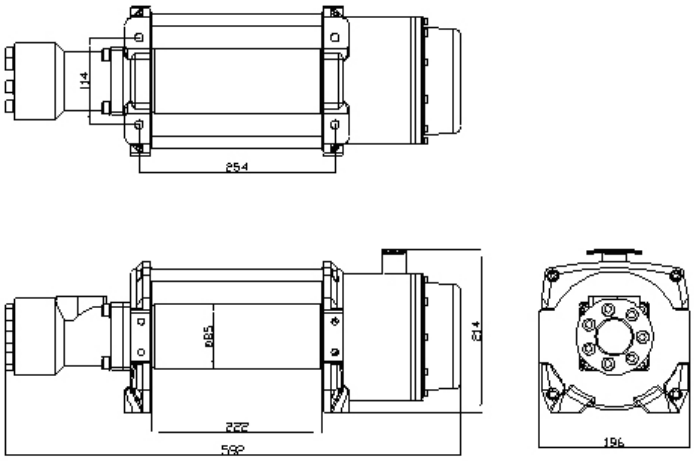

AVANTAGES

- Très grande capacité de halage
- Gamme complète : vous trouverez forcément le modèle adapté à votre utilisation
- Modèles compacts, robustes et fiables
- Livrés complet avec accessoires et flexibles
- Peuvent fonctionner en continu

CARACTÉRISTIQUES TECHNIQUES

Référence	Désignation	Dimension en mm L x l x H	Dimension câble Ø x L	Poids en kg	Pression en bars
05070100020	Treuil hydraulique 1000LB - 4,5 tonnes	592 x 196 x 214	9,5 mm x 28 m	43,5/48	80 bars
05070100021	Treuil hydraulique 1500LB - 6,8 tonnes	540 x 196 x 223	12 mm x 26,5 m	45/50	100 bars
05070100022	Treuil hydraulique 2000LB - 9 tonnes	540 x 196 x 223	13 mm x 24 m	50/54	100 bars

BEISER Environnement • Domaine de la Reidt
67330 BOUXWILLER • Fax : 0 825 720 001
0,15 € TTC/min

BEISER environnement
Fournisseur pour l'agriculture et l'industrie
0 825 825 488
0,15 € TTC/min
Photos non contractuelles
© Beiser